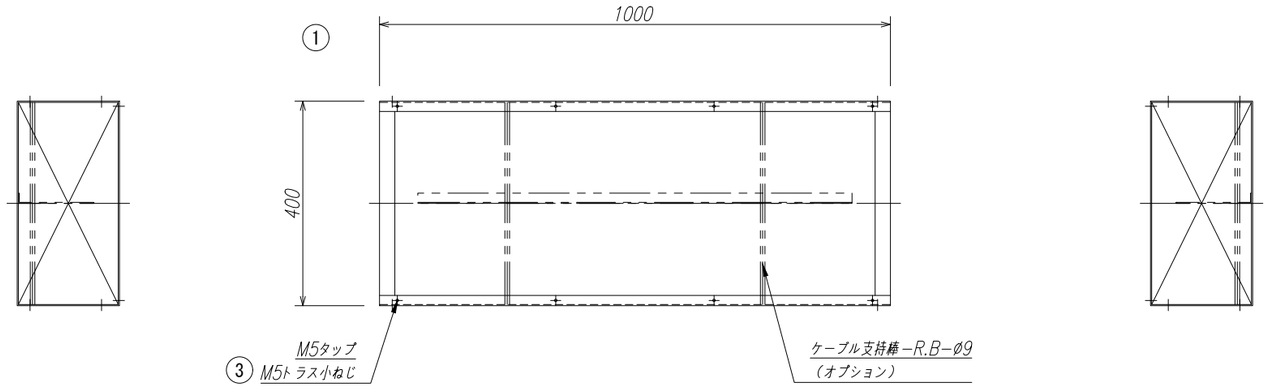

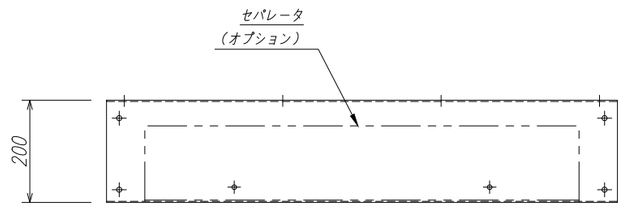

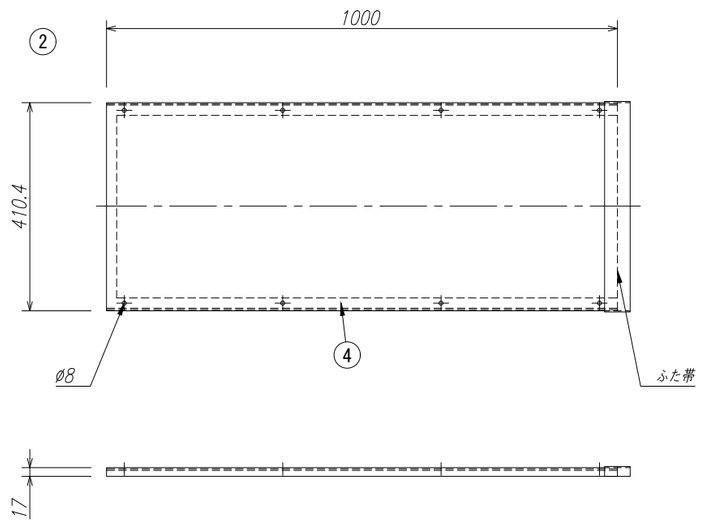

特　記　事　項
被せ防水形 加工後、溶融亜鉛めっきを施す。

番号	名称／部品名	材質	数量	備　考
④	パッキン	ゴム	1set	3t
③	ふた止めねじ	SUS	1set	M5トラス小ねじ
②	ふた	SPHC	1	t=3.2
①	本体	SPHC	1	t=3.2

図面名称	金属ダクト（直線形）				
図面番号	ZD4020W-W				
日 付	'23.04.01	投影法		縮尺	1/12
八 州 電 工 株 式 会 社					A3