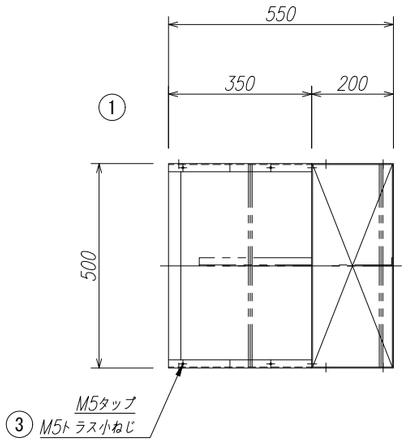


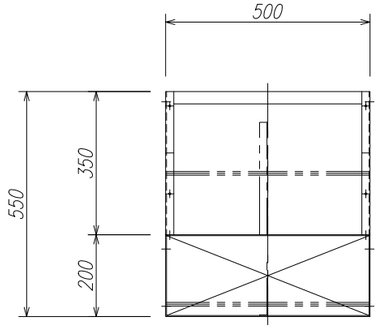


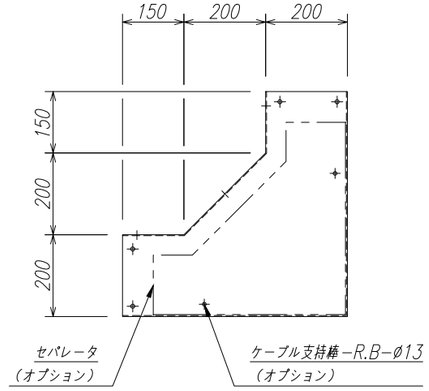


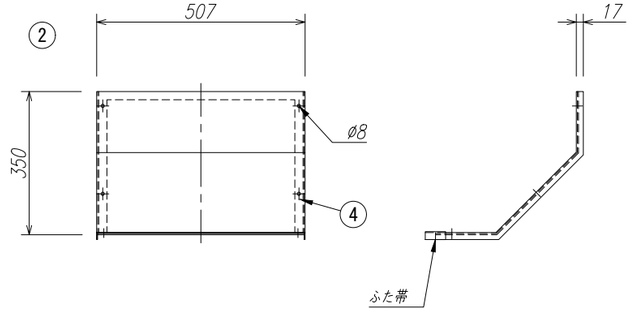


| 特　記　事　項 |
|---|
| 被せ防水形 |

| 番号 | 名称／部品名 | 材質 | 数量 | 備　考 |
|---|---|---|---|---|
| ④ | パッキン | ゴム | 1set | 3t |
| ③ | ふた止めねじ | SUS | 1set | M5トラス小ねじ |
| ② | ふた | SUS304 | 1 | t=1.5 |
| ① | 本体 | SUS304 | 1 | t=1.5 |

| | | | | | |
|---|---|---|---|---|---|
| 図面名称 | 金属ダクト（立上Ｌ形） | | | | |
| 図面番号 | SD5020WUL-W | | | | |
| 日 付 | '23.04.01 | 投影法 | | 縮尺 | 1/15 |
| 八　州　電　工　株　式　会　社 | | | | | A3 |