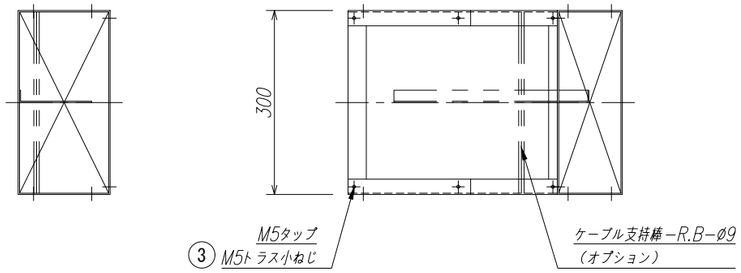

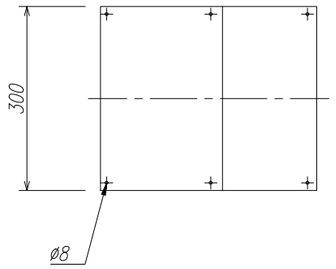

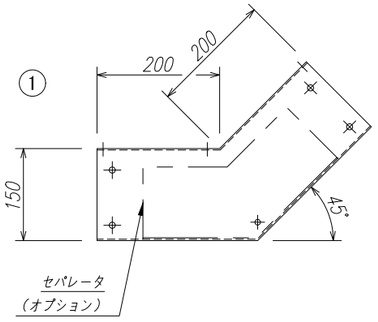

特　記　事　項				
平ふた				
④				
③	ふた止めねじ	SUS	1set	M5トラス小ねじ
②	ふた	SUS304	1	t=1.5
①	本体	SUS304	1	t=1.5
番号	名称／部品名	材質	数量	備　考

図面名称	金属ダクト（立上45° 形）				
図面番号	SD3015SU45-W				
日 付	'23.04.01	投影法		縮尺	1/10
八 州 電 工 株 式 会 社					A3