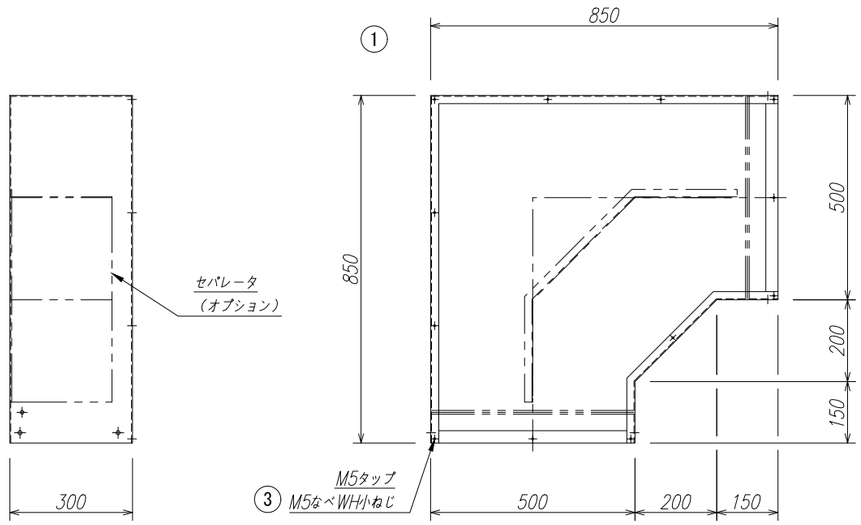

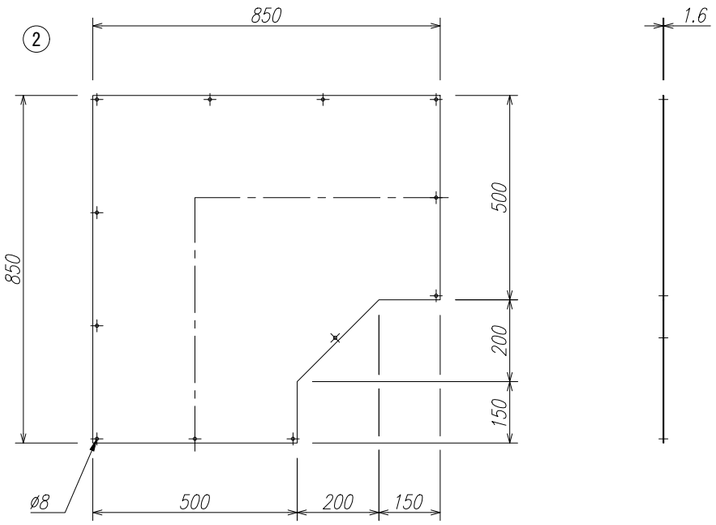

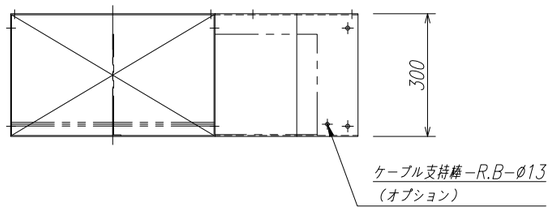

特　記　事　項
平ふた 塗装は脱脂後、さび止め（グレー）塗装を施す。

番号	名称／部品名	材質	数量	備　考
④				
③	ふた止めねじ	SS	1set	M5なべWH小ねじ
②	ふた	SPHC	1	t=1.6
①	本体	SPHC	1	t=1.6

図面名称	金属ダクト（水平Ｌ形）				
図面番号	ID5030SHL-W				
日　付	'23.04.01	投影法		縮尺	1/15
八　州　電　工　株　式　会　社					A3