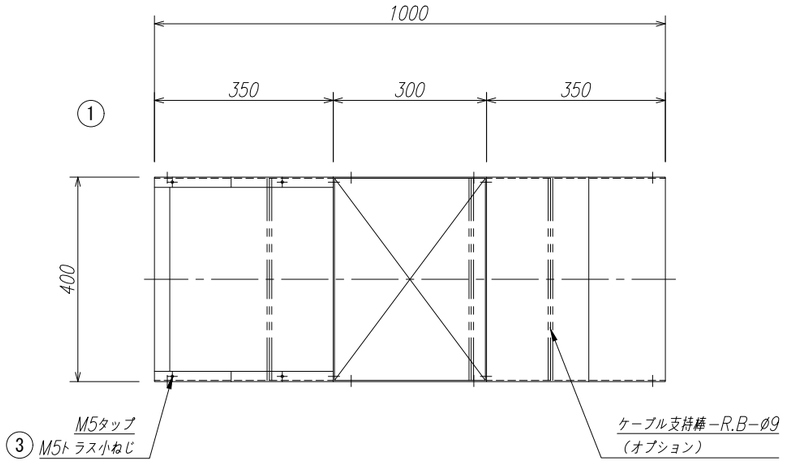

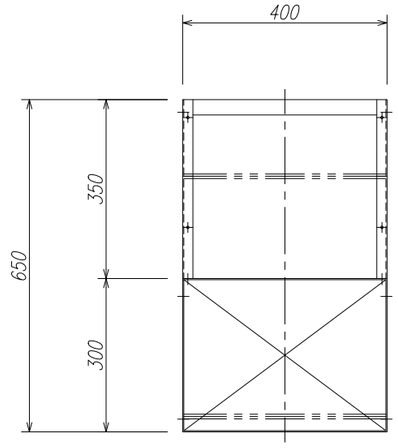

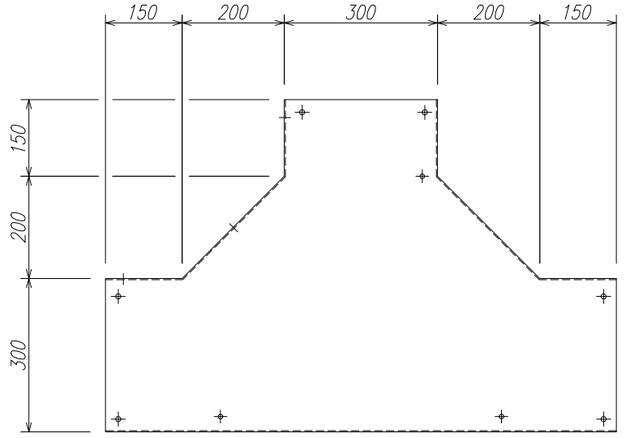

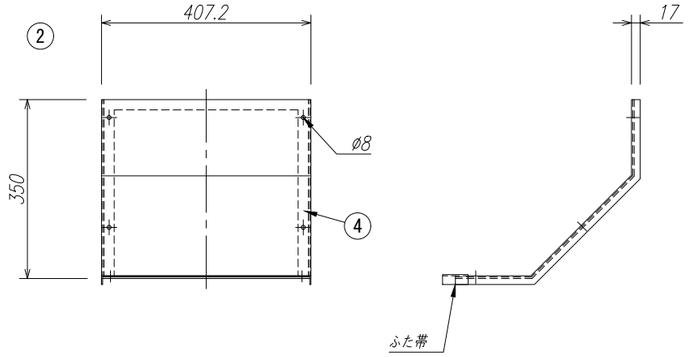

特　記　事　項				
被せ防水形				
④	パッキン	ゴム	1set	3t
③	ふた止めねじ	SUS	1set	M5トラス小ねじ
②	ふた	ｽｰﾊﾟｰﾀﾞｲﾏ	1	t=1.6
①	本体	ｽｰﾊﾟｰﾀﾞｲﾏ	1	t=1.6
番号	名称／部品名	材質	数量	備　考

図面名称	金属ダクト（立上Ｔ形）				
図面番号	DD4030WUT-W				
日 付	'23.04.01	投影法		縮尺	1/12
八　州　電　工　株　式　会　社					A3