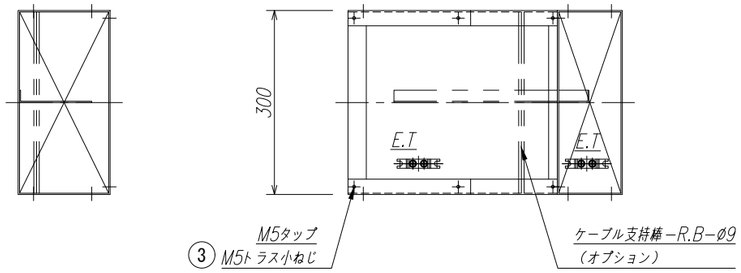

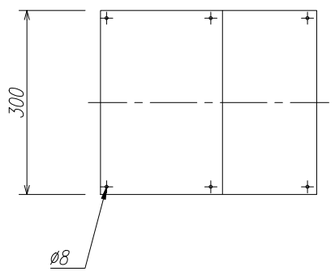

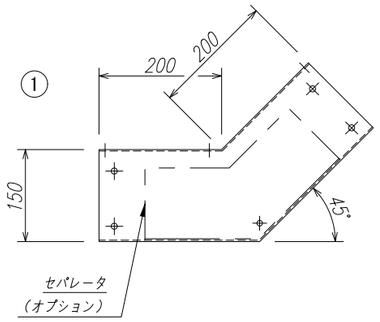

特　記　事　項				
平ふた 塗装は脱脂後、さび止め（グレー）塗装を施す。 ※国土交通省仕様に準ずる。 E.T=接地端子座（YM-20101）				
④				
③	ふた止めねじ	SUS	1set	M5トラス小ねじ
②	ふた	SPC	1	t=1.6
①	本体	SPC	1	t=1.6
番号	名称／部品名	材質	数量	備　考

図面名称	金属ダクト（立上45°形）				
図面番号	BD3015SU45-W				
日付	'23.04.01	投影法		縮尺	1/10
八州電工株式会社					A3