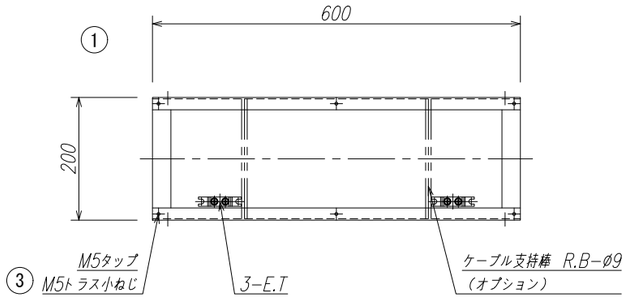

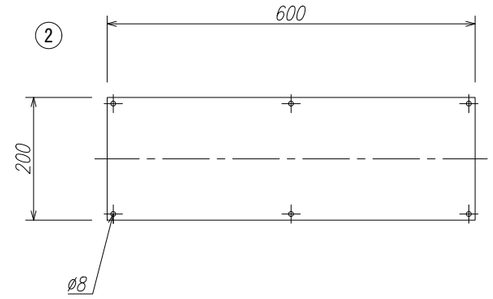

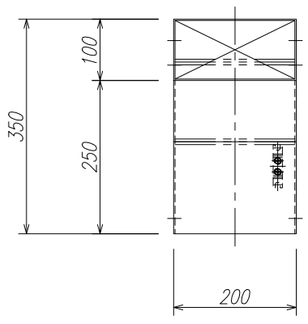

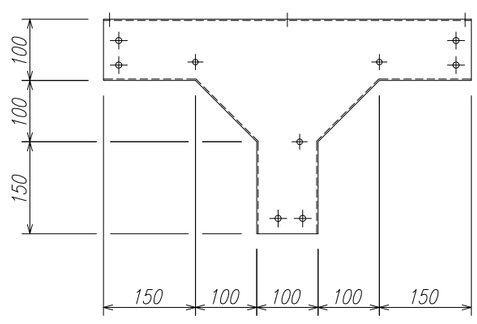

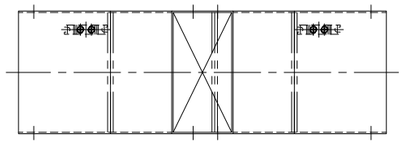

特　記　事　項				
平ふた 塗装は脱脂後、さび止め（グレー）塗装を施す。 E.T=接地端子座（YM-20101） ※国土交通省仕様に準ずる。				
④				
③	ふた止めねじ	SUS	1set	M5トラス小ねじ
②	ふた	SPC	1	t=1.6
①	本体	SPC	1	t=1.6
番号	名称／部品名	材質	数量	備　考

図面名称	金属ダクト（立下Ｔ形）				
図面番号	BD2010SDT-W				
日 付	'23.04.01	投影法		縮尺	1/10
八　州　電　工　株　式　会　社					A3