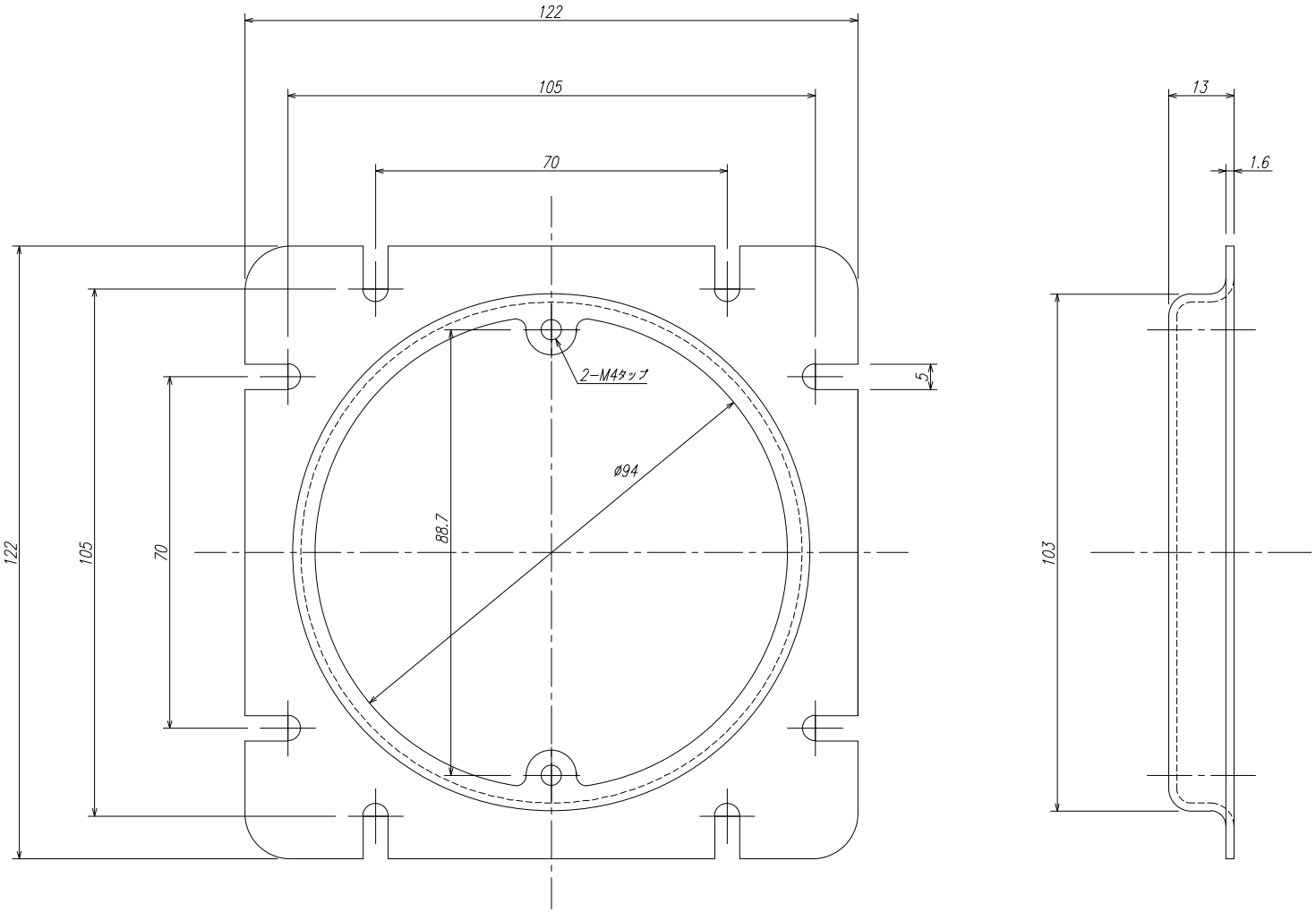

特　記　事　項								
本体：SPHC-1.6t　電気亜鉛めっき								
品名	大型四角丸穴Φ90カバー塗代13mm							
品番	50LC							
図面番号	50LC-W							
日付	18.01.31	審査	小野田	作図	原田	投影法	縮尺	NO_SCALE
八　州　電　工　株　式　会　社								A4